Botniastugan



Falken 6

Pris inkl. moms: 44 900 kr (exkl: 35 920 kr)

Våra stugor går alltid att spegelvända vid montering.
Hål för dörrar & fönster görs av oss så placering blir enl. ritning om inte annat avtalas.

Stugan levereras som byggsats och levereras i en specialtillverkad pall som är väl emballerad så den kan stå utomhus.
Bastulavarna kan flyttas om för ev. sängplats 900 x 2000 mm

Storlek
Utv. mått: 2090 × 2090 + burspråk
Inv. höjd bak: 2125 mm
Inv. höjd fram: 2390 mm
Stugan är 6 kvm

Vägg
45×145 mm profilhyvlat hustimmer av gran
färdigfräst för enkel montering

Golv
45×120 C24 golvåsar
22×95 spontat grangolv
Golvbrunn till bastudel ingår

Tak
45×120 C24 takåsar
22×95 spontad granpanel
22×120 vind & takfotsbrädor
Underlagspapp

Dörr & Fönster
Bastudörr 7×19 tät panel
3 st 5×13 fönster fast med spröjs

Bastulavar
2 st 450×2000
Färdigtillverkade i asp
Självbärande anhåll ingår

Övrigt
22×95 foder till dörr & fönster
Lister till dörrar & fönster
Slagklossar medföljer

Pall
Inplastad & bandad
3400 x 1200 x 1500 LBH
Vikt ca: 1100 kg

Planritning

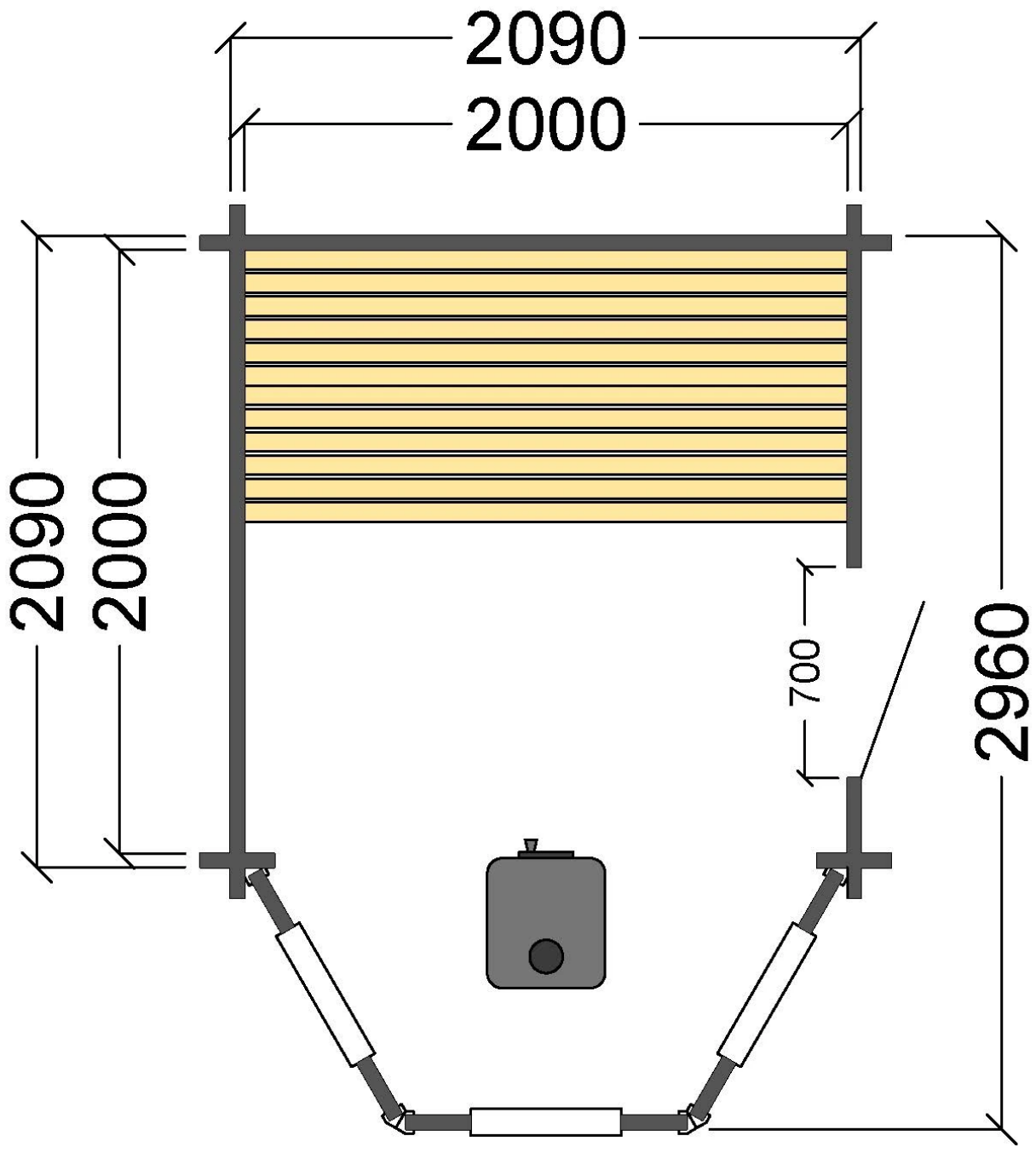

PDF genererad från https://botniastugan.se. Priser och specifikationer kan ändras utan föregående avisering. För mer information och aktuella priser, kontakta marcus@botniastugan.se.